伍德沃德OH6

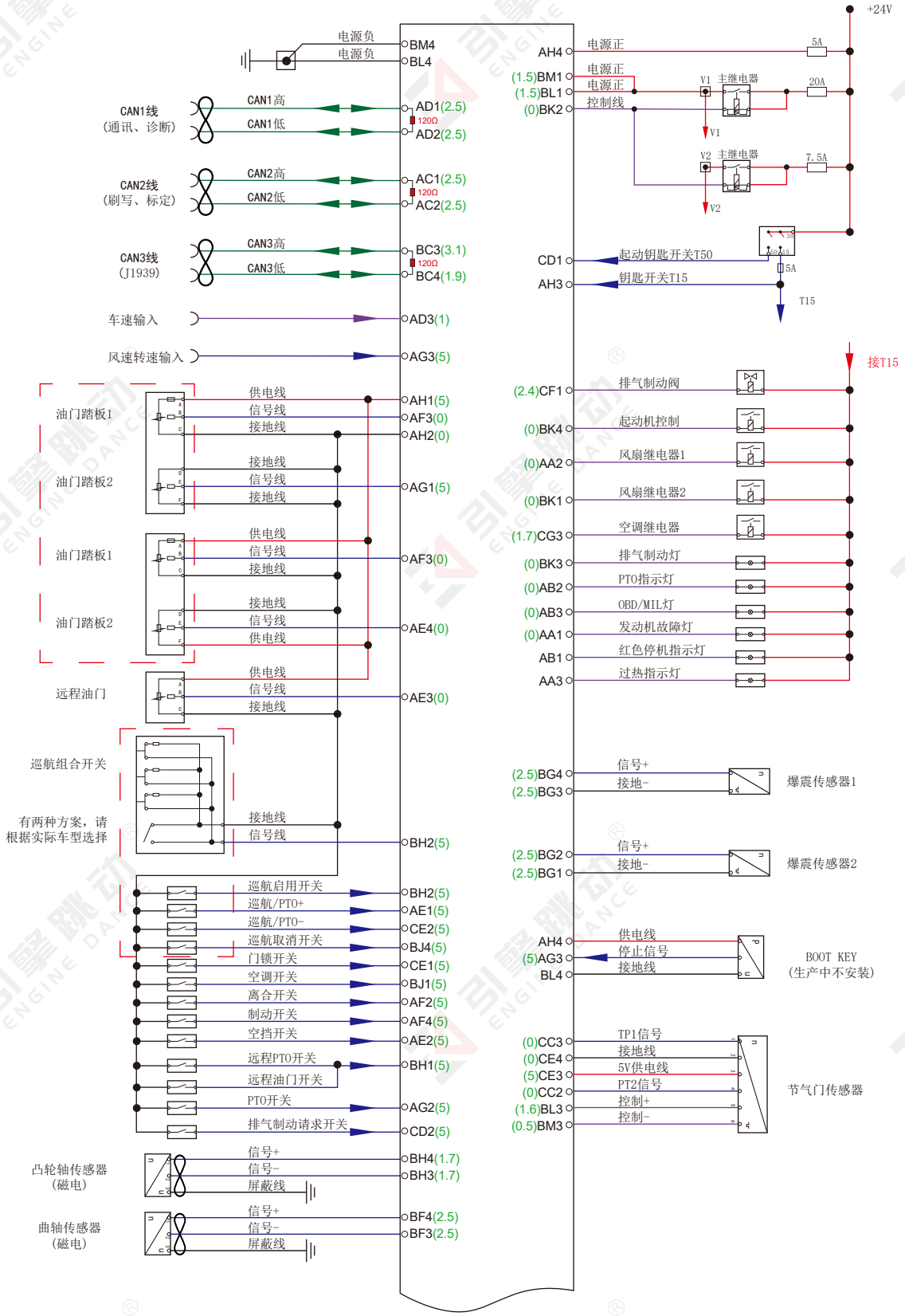
电源负
电源负
BM4
BL4
CAN1线
(通讯、诊断)
CAN1高
CAN1低
AD1(2.5)
120Ω
AD2(2.5)
CAN2线
(刷写、标定)
CAN2高
CAN2低
AC1(2.5)
120Ω
AC2(2.5)
CAN3线
(J1939)
CAN3高
CAN3低
BC3(3.1)
120Ω
BC4(1.9)
车速输入
AD3(1)
风速转速输入
AG3(5)
油门踏板1
供电线
信号线
接地线
AH1(5)
AF3(0)
AH2(0)
油门踏板2
接地线
信号线
接地线
AG1(5)
油门踏板1
供电线
信号线
接地线
AF3(0)
油门踏板2
接地线
信号线
供电线
AE4(0)
远程油门
供电线
信号线
接地线
AE3(0)
巡航组合开关
有两种方案，请
根据实际车型选择
接地线
信号线
BH2(5)
巡航启用开关
巡航/PTO+
巡航/PTO-
巡航取消开关
门锁开关
空调开关
离合开关
制动开关
空挡开关
远程PTO开关
远程油门开关
PTO开关
排气制动请求开关
BH2(5)
AE1(5)
CE2(5)
BJ4(5)
CE1(5)
BJ1(5)
AF2(5)
AF4(5)
AE2(5)
BH1(5)
AG2(5)
CD2(5)
凸轮轴传感器
(磁电)
信号+
信号-
屏蔽线
BH4(1.7)
BH3(1.7)
曲轴传感器
(磁电)
信号+
信号-
屏蔽线
BF4(2.5)
BF3(2.5)
+24V
AH4
电源正
5A
(1.5)BM1
电源正
(1.5)BL1
电源正
(0)BK2
控制线
V1
主继电器
20A
V1
V2
主继电器
7.5A
V2
CD1
起动钥匙开关T50
AH3
钥匙开关T15
5A
T15
接T15
(2.4)CF1
排气制动阀
(0)BK4
起动机控制
(0)AA2
风扇继电器1
(0)BK1
风扇继电器2
(1.7)CG3
空调继电器
(0)BK3
排气制动灯
(0)AB2
PTO指示灯
(0)AB3
OBD/MIL灯
(0)AA1
发动机故障灯
AB1
红色停机指示灯
AA3
过热指示灯
(2.5)BG4
信号+
(2.5)BG3
接地-
爆震传感器1
(2.5)BG2
信号+
(2.5)BG1
接地-
爆震传感器2
AH4
供电线
(5)AG3
停止信号
BL4
接地线
BOOT KEY
(生产中不安装)
(0)CC3
TP1信号
(0)CE4
接地线
(5)CE3
5V供电线
(0)CC2
PT2信号
(1.6)BL3
控制+
(0.5)BM3
控制-
节气门传感器

伍德沃德OH6

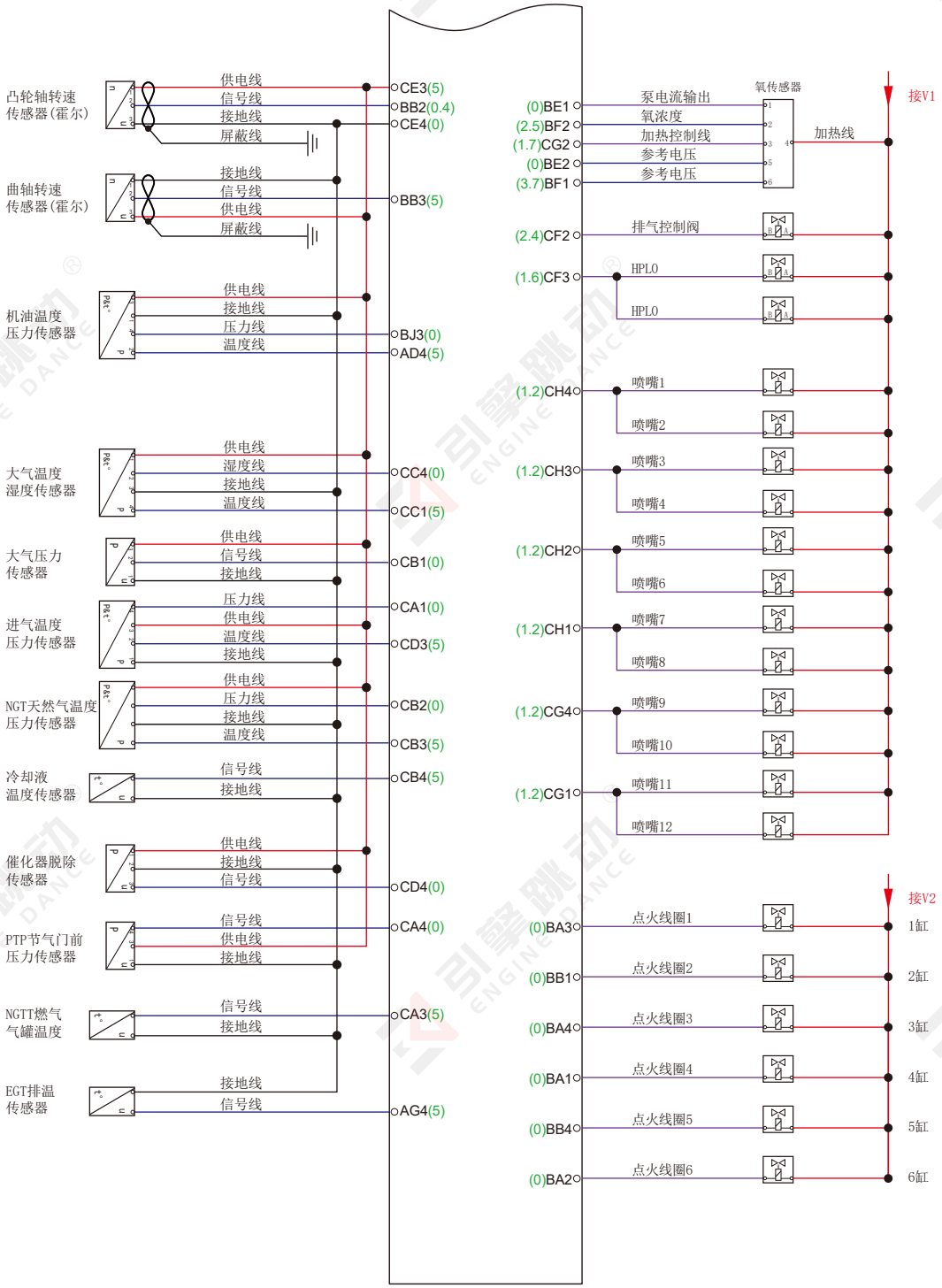
凸轮轴转速
传感器(霍尔)
供电线
信号线
接地线
屏蔽线
曲轴转速
传感器(霍尔)
接地线
信号线
供电线
屏蔽线
机油温度
压力传感器
供电线
接地线
压力线
温度线
大气温度
湿度传感器
供电线
湿度线
接地线
温度线
大气压力
传感器
供电线
信号线
接地线
进气温度
压力传感器
压力线
供电线
温度线
接地线
NGT天然气温度
压力传感器
供电线
压力线
接地线
温度线
冷却液
温度传感器
信号线
接地线
催化器脱除
传感器
供电线
接地线
信号线
PTP节气门前
压力传感器
信号线
供电线
接地线
NGTT燃气
气罐温度
信号线
接地线
EGT排温
传感器
接地线
信号线
CE3(5)
BB2(0.4)
CE4(0)
BB3(5)
BJ3(0)
AD4(5)
CC4(0)
CC1(5)
CB1(0)
CA1(0)
CD3(5)
CB2(0)
CB3(5)
CB4(5)
CD4(0)
CA4(0)
CA3(5)
AG4(5)
(0)BE1
(2.5)BF2
(1.7)CG2
(0)BE2
(3.7)BF1
泵电流输出
氧浓度
加热控制线
参考电压
参考电压
氧传感器
加热线
接V1
(2.4)CF2
排气控制阀
(1.6)CF3
HPL0
HPL0
(1.2)CH4
喷嘴1
喷嘴2
(1.2)CH3
喷嘴3
喷嘴4
(1.2)CH2
喷嘴5
喷嘴6
(1.2)CH1
喷嘴7
喷嘴8
(1.2)CG4
喷嘴9
喷嘴10
(1.2)CG1
喷嘴11
喷嘴12
接V2
(0)BA3
点火线圈1
1缸
(0)BB1
点火线圈2
2缸
(0)BA4
点火线圈3
3缸
(0)BA1
点火线圈4
4缸
(0)BB4
点火线圈5
5缸
(0)BA2
点火线圈6
6缸